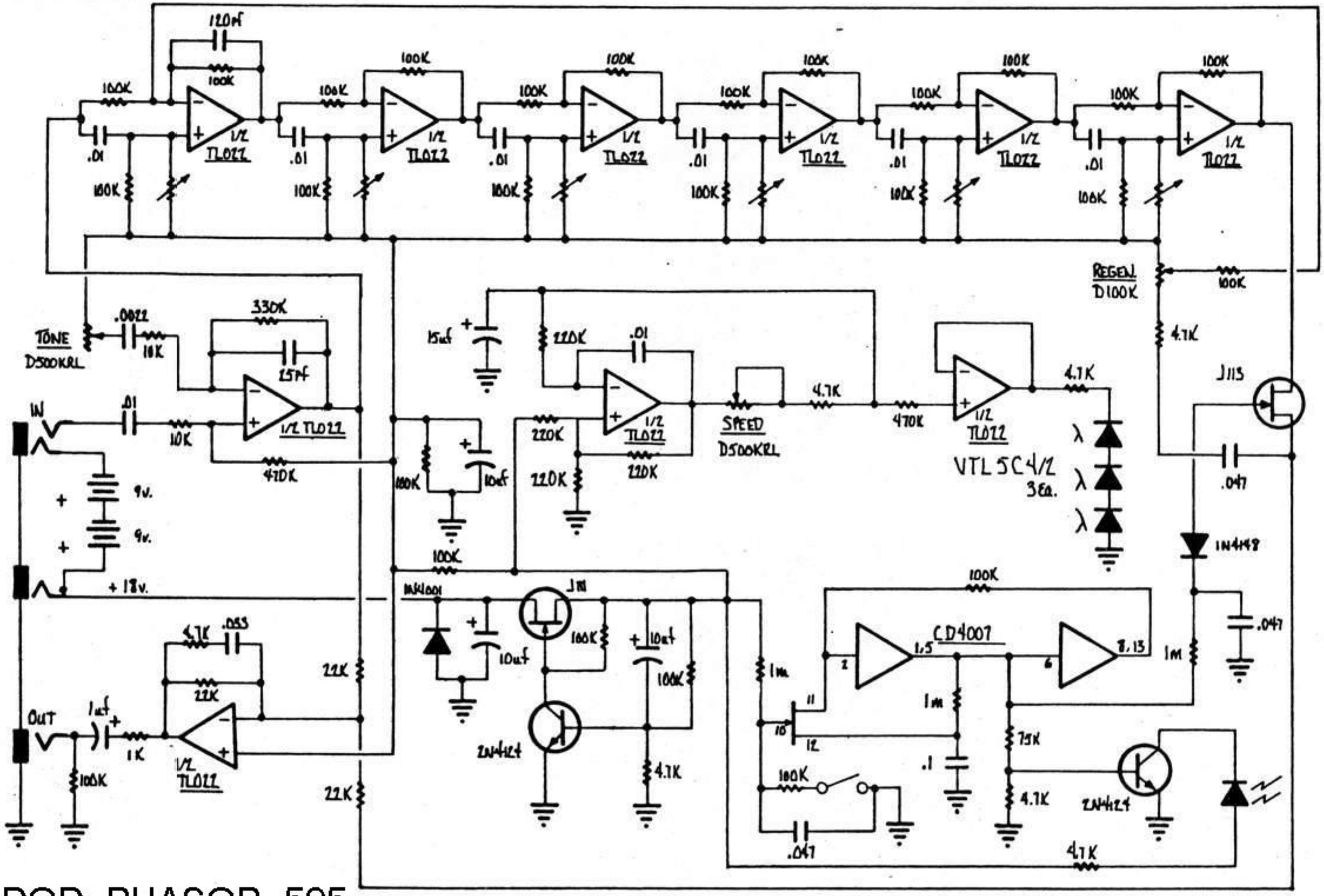

DOD PHASOR 595