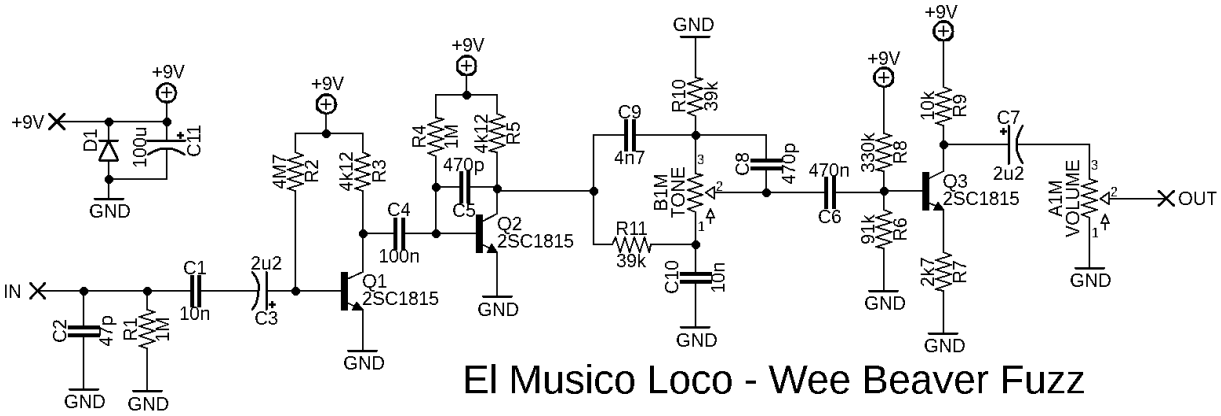

El Musico Loco - Wee Beaver Fuzz