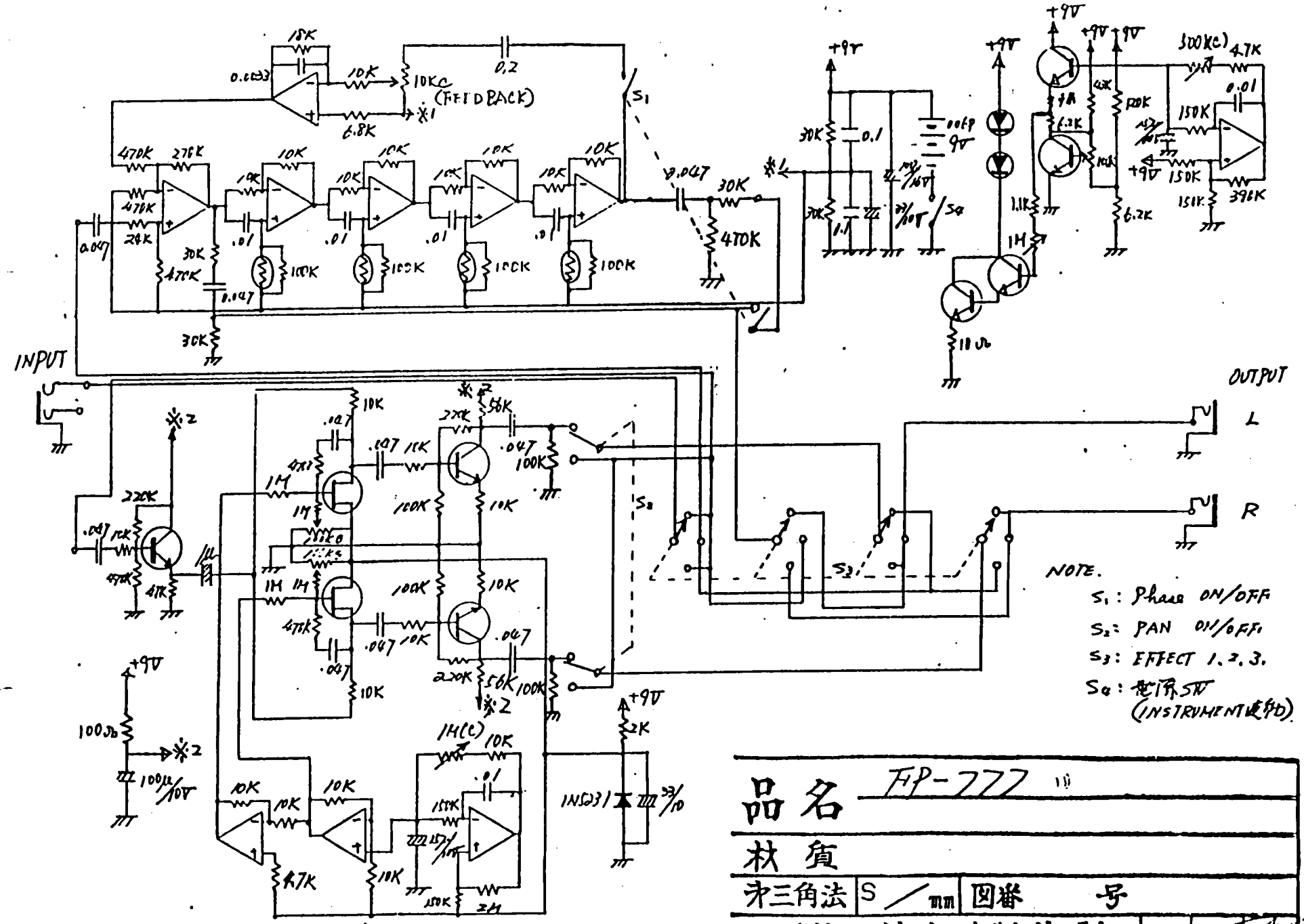
INPUT
OUTPUT
L
R
(FEEDBACK)
NOTE.
S1 : Phase ON/OFF
S2 : PAN ON/OFF
S3 : EFFECT 1.2.3.
S4 : 電源SW
(INSTRUMENT使用)
品名 FP-777
材質
第三角法 S ／ mm 図番 号
(株)日伸音波製作所

51.11