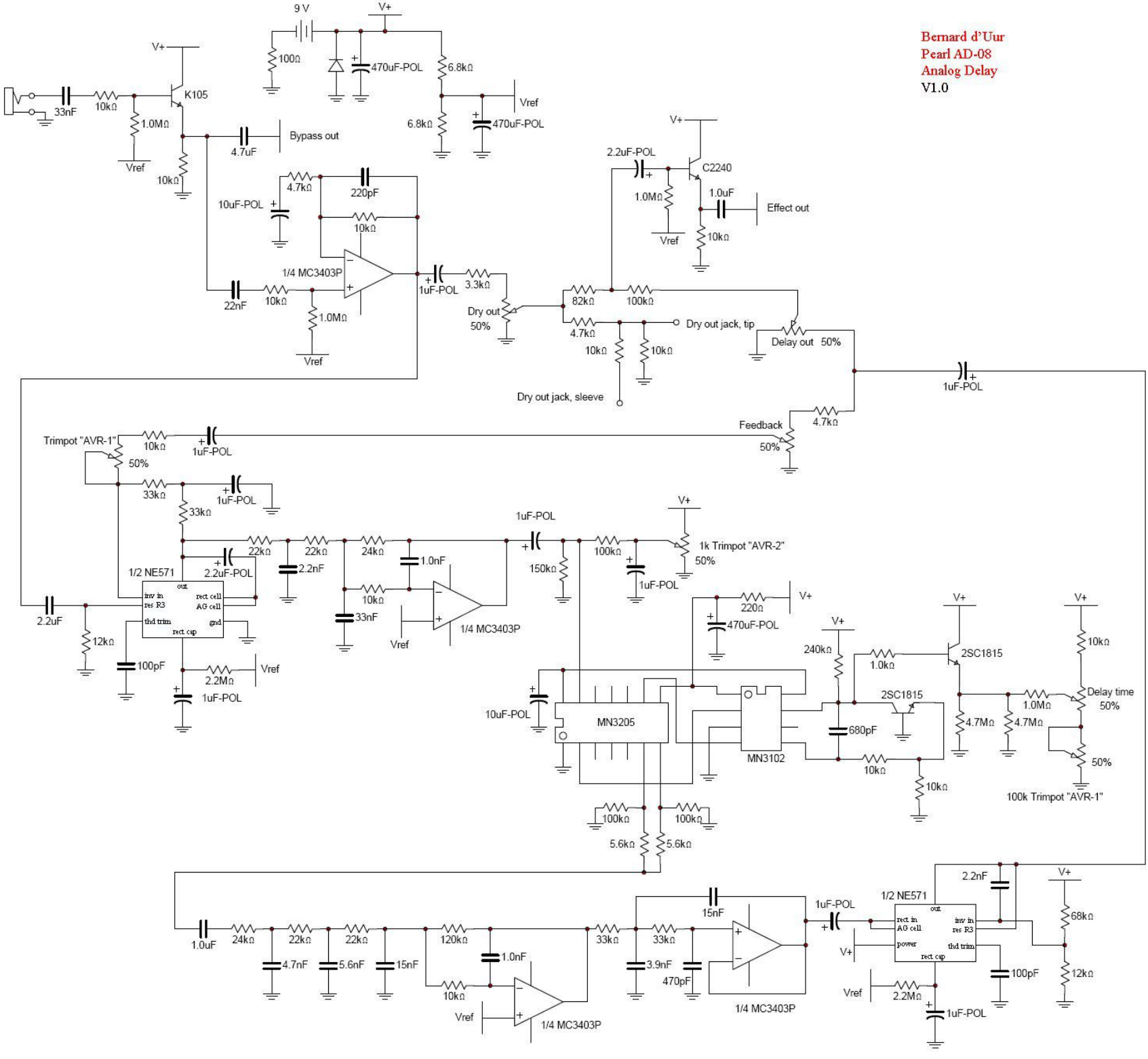Bernard d'Uur
Pearl AD-08
Analog Delay
V1.0