GA-75

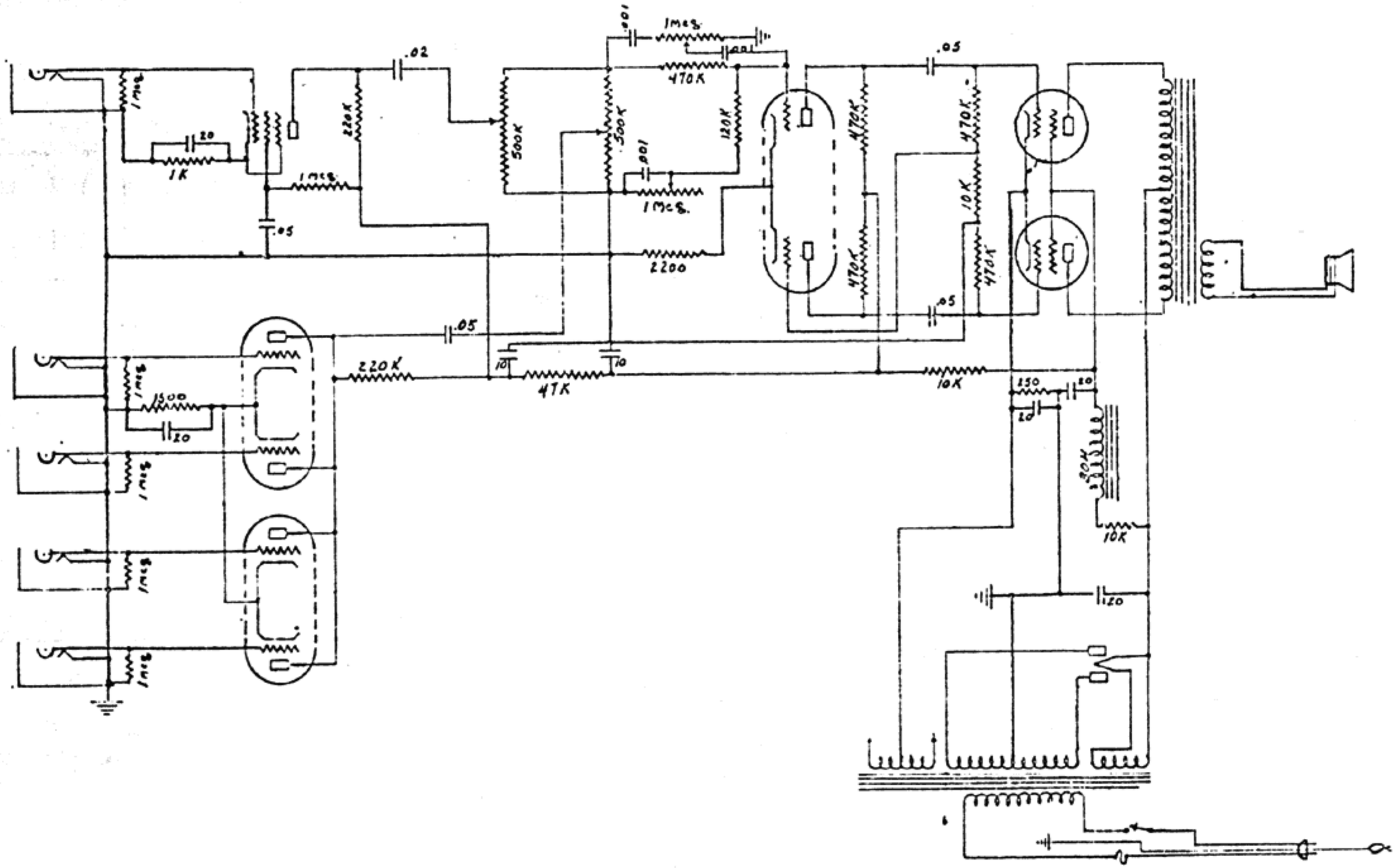

1 meg
20
1K
.05
1 meg
220K
.02
500K
500K
.001
1 meg
.001
470K
120K
.001
1 meg
2200
.05
470K
470K
470K
470K
10K
.05
.05
220K
10
47K
10
10K
1 meg
1500
20
1 meg
1 meg
1 meg
250
20
20
30H
10K
20

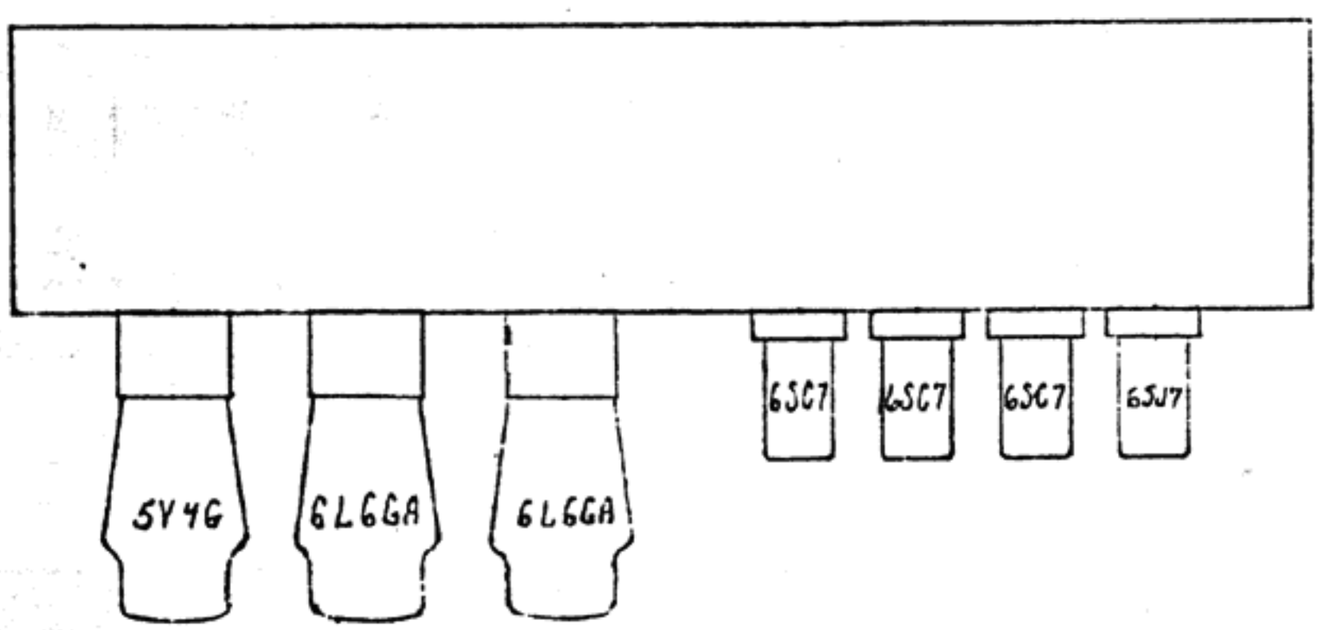

5Y4G
6L6GA
6L6GA
6SC7
6SC7
6SC7
6SJ7