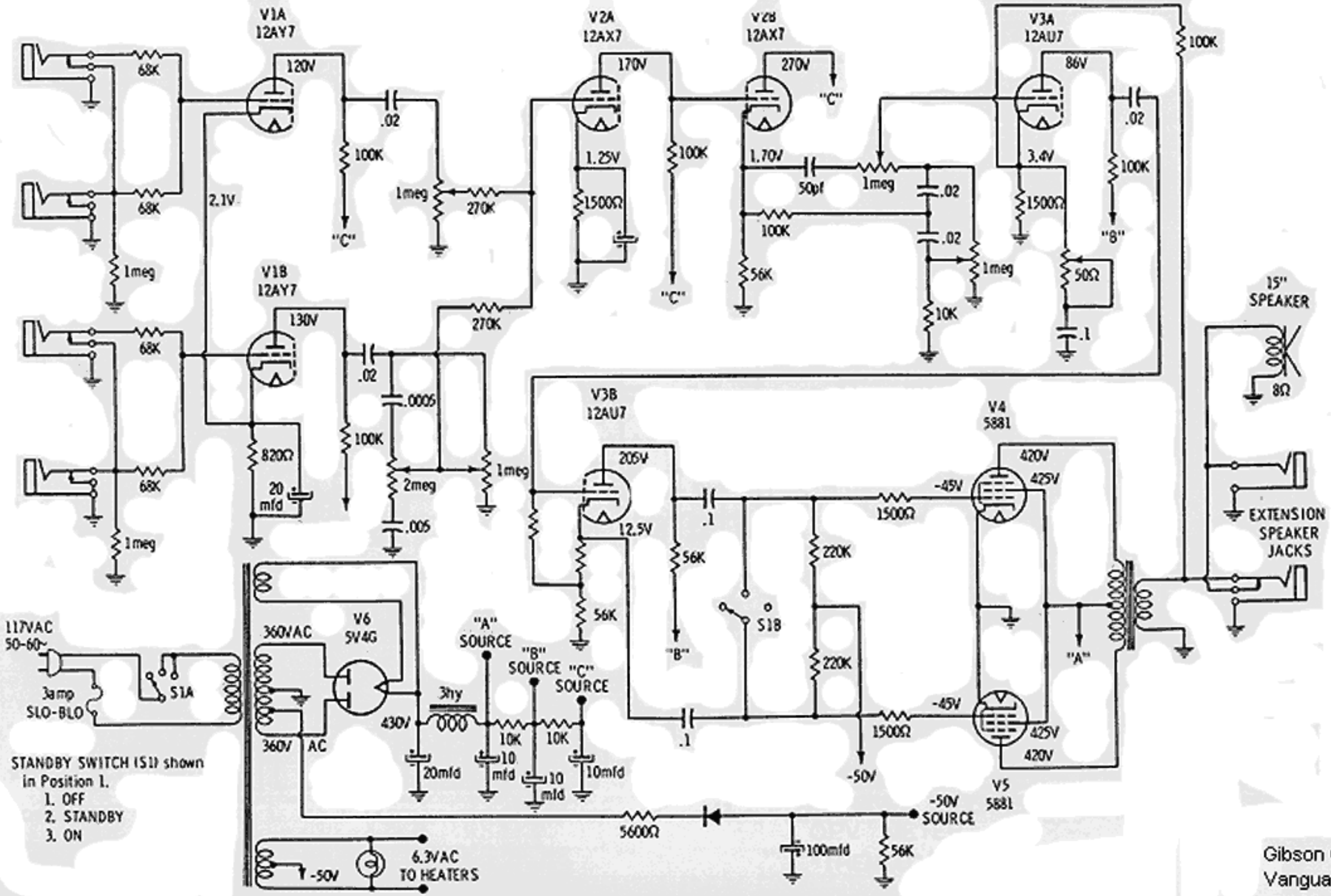

Gibson GA-77
Vanguard