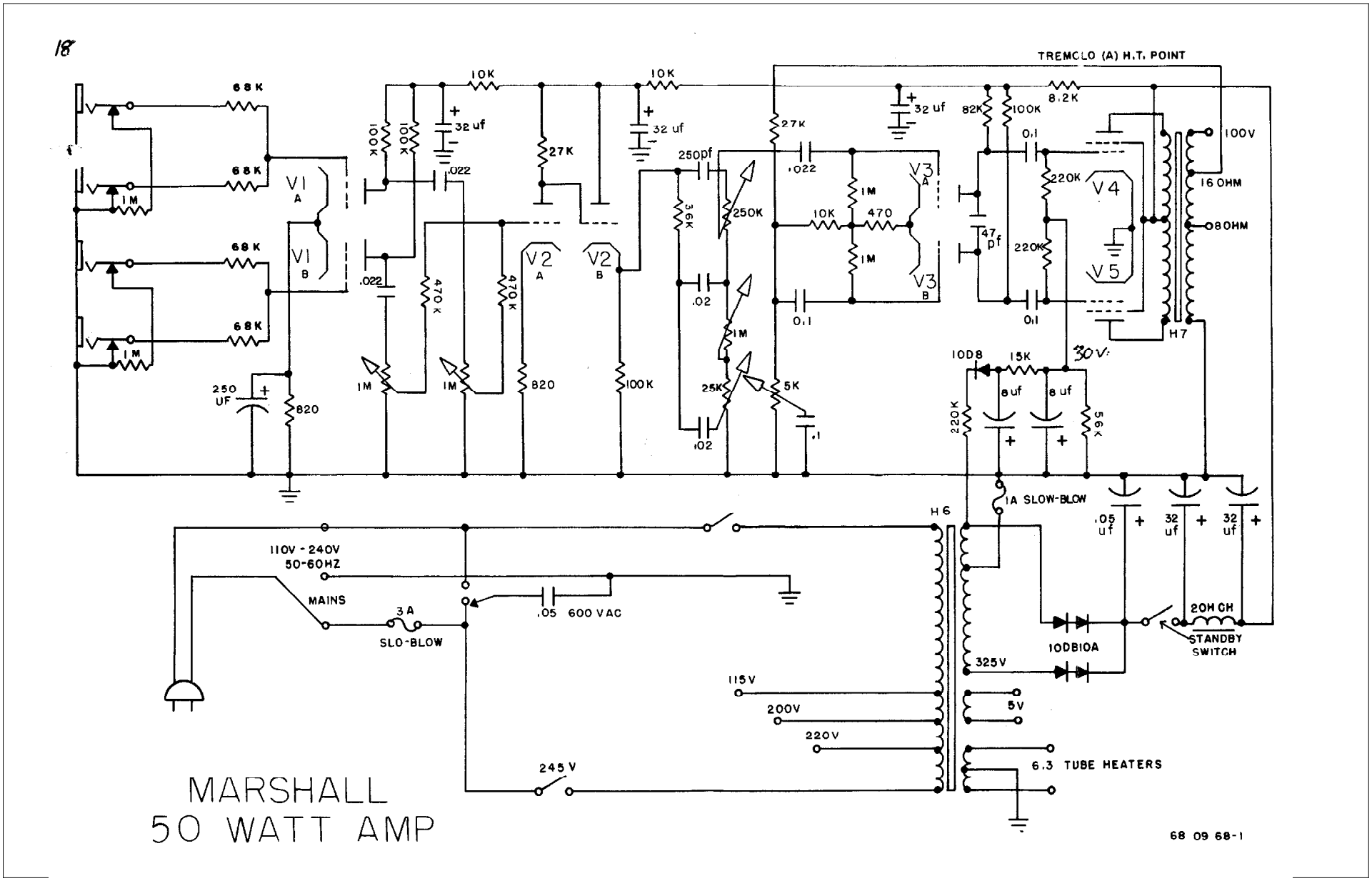
18
TREMOLO (A) H.T. POINT
68K
68K
68K
68K
1M
1M
V1 A
V1 B
250 UF
820
100K
100K
32 uf
10K
.022
.022
470K
470K
1M
1M
27K
V2 A
V2 B
820
100K
10K
32 uf
250pf
36K
250K
.02
1M
25K
.02
5K
.1
27K
.022
1M
10K
470
1M
0.1
V3 A
V3 B
32 uf
82K
100K
8.2K
0.1
220K
220K
47 pf
0.1
V4
V5
100V
16 OHM
8 OHM
H7
10D8
15K
30V
8 uf
8 uf
220K
56K
1A SLOW-BLOW
H6
.05 uf
32 uf
32 uf
110V - 240V
50-60HZ
MAINS
3A
SLO-BLOW
.05 600 VAC
20H CH
STANDBY SWITCH
10DB10A
325V
115V
200V
220V
5V
6.3 TUBE HEATERS
245 V
MARSHALL
50 WATT AMP
68 09 68-1